REMER
RUBINETTERIE

Serie Atelier

Cod. articolo

AL97D3PWB

Descrizione: Parti esterne per WBOX, miscelatore monocomando incasso vasca/doccia 3 vie su piastre separate. Include supporto doccia, flessibile, doccetta. Da completare con la seconda e la terza uscita.

Description: *External parts for WBOX, 2 plates and 3 ways built-in bath/shower single lever. Included: shower hand support, flexible, shower hand. To be completed with the second and the third qater outlet.*

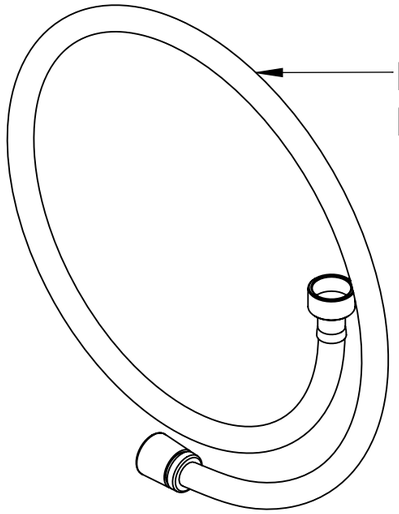

FLESSIBILE G1/2" L. cm150
FLEXIBLE HOSES G1/2" L. cm150

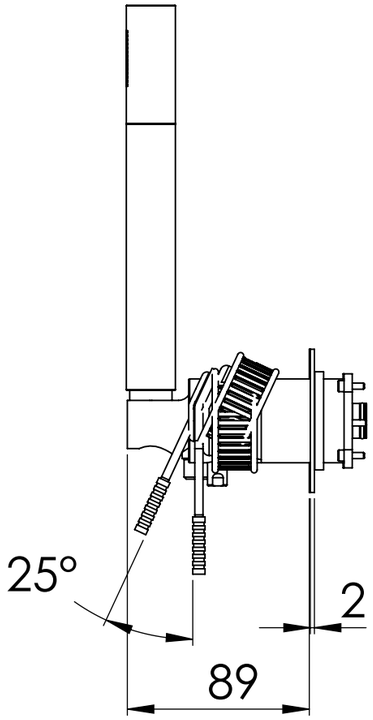

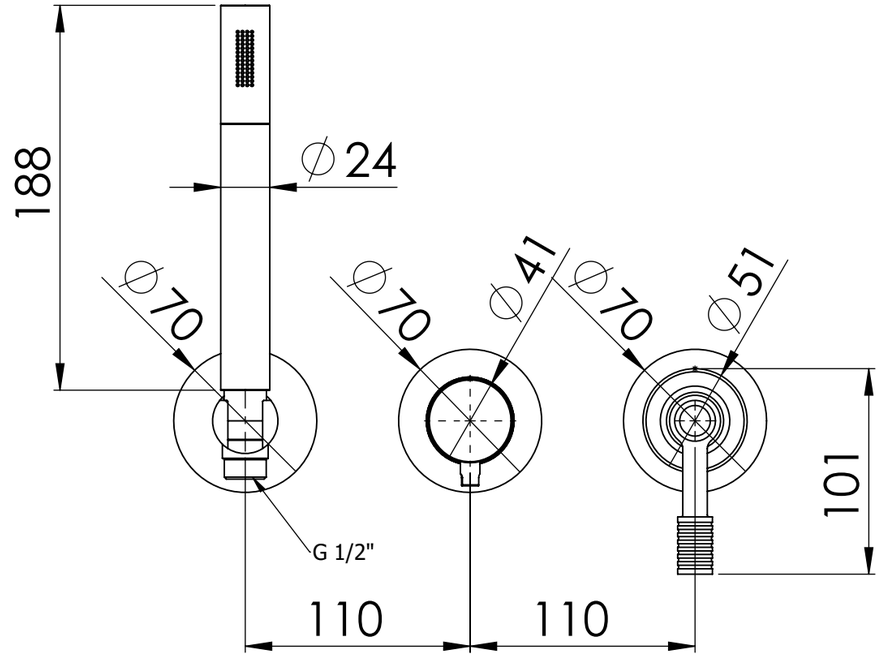

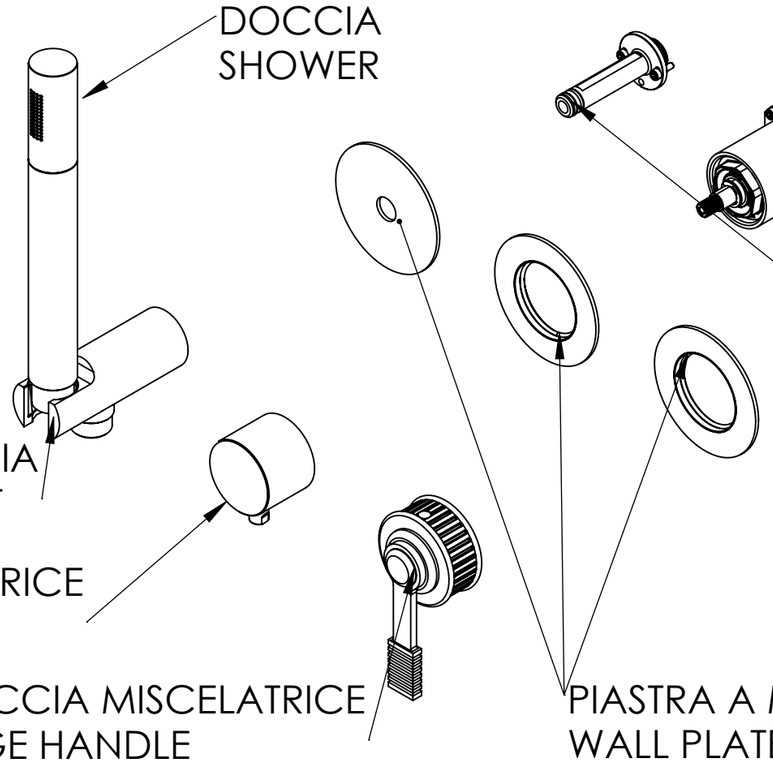

DOCCIA
SHOWER

SUPPORTO DOCCIA
SHOWER SUPPORT

MANIGLIA DEVIATRICE
DIVERTER HANDLE

MANIGLIA CARTUCCIA MISCELATRICE
MIXING CARTRIDGE HANDLE

PIASTRA A MURO
WALL PLATE

CONNESSIONE PARTE DEVIATORE D523SWBAA
D523SWBAA DIVERTER CONNECTION

CONNESSIONE PARTE CARTUCCIA R52APWBAA
CARTRIDGE PART CONNECTION R52APWBAA

CONNESSIONE Q15INSWB+OR x SUPPORTO DOCCIA
Q15INSWB+OR CONNECTION x SHOWER SUPPORT

RICAMBI/SPARE PARTS:	
CARTUCCIA/CARTRIDGE	R52AP
DEVIATORE/DIVERTER	D523S
AERATORE/AERATOR	----------