REMER
RUBINETTERIE

Serie

Cod. articolo

EQ32XMD20

Descrizione: Colonna doccia con miscelatore termostatico

Description: *Shower column with thermostatic mixer*

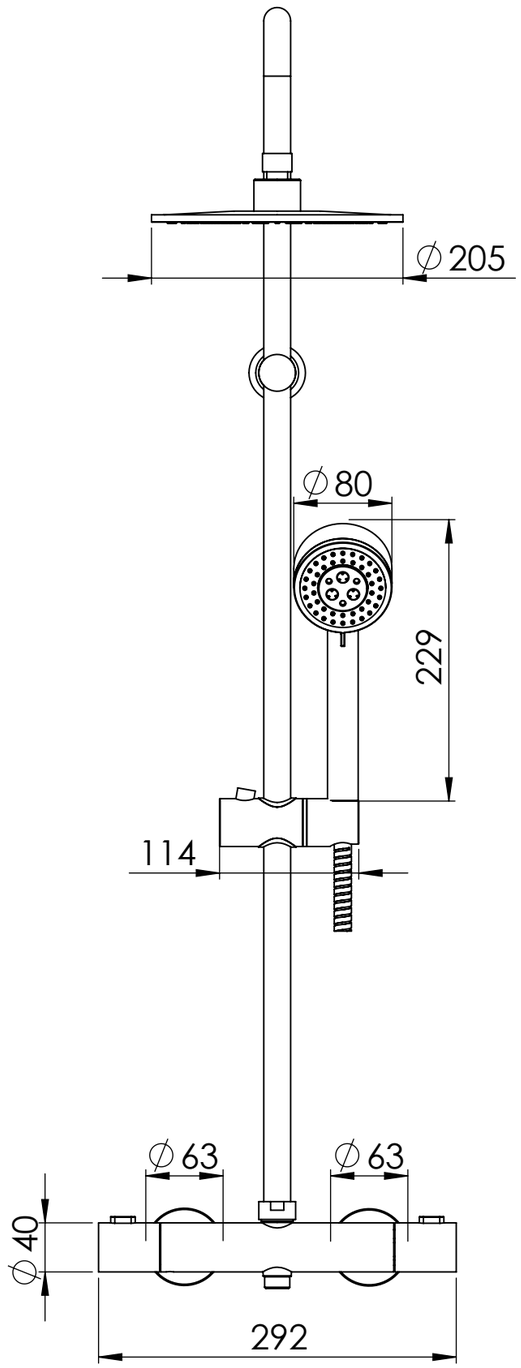

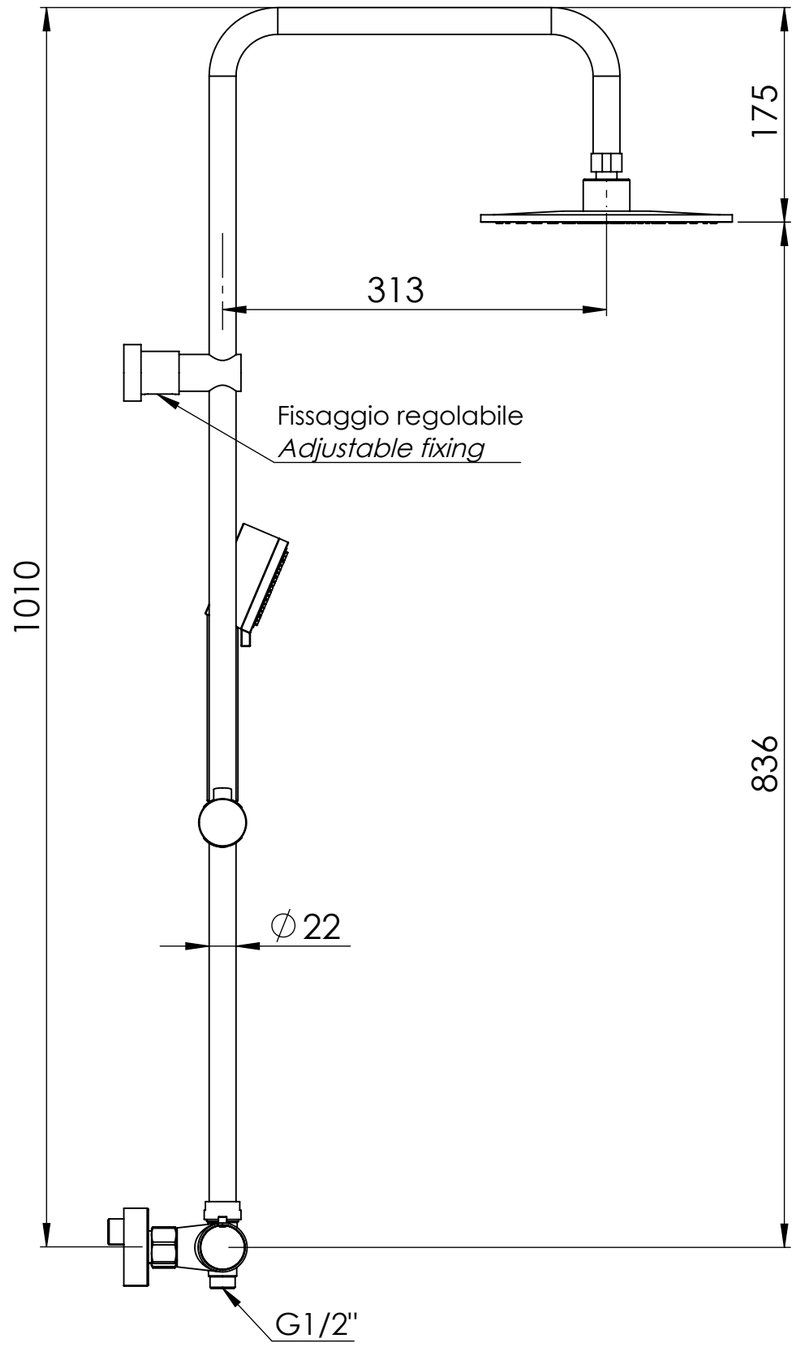

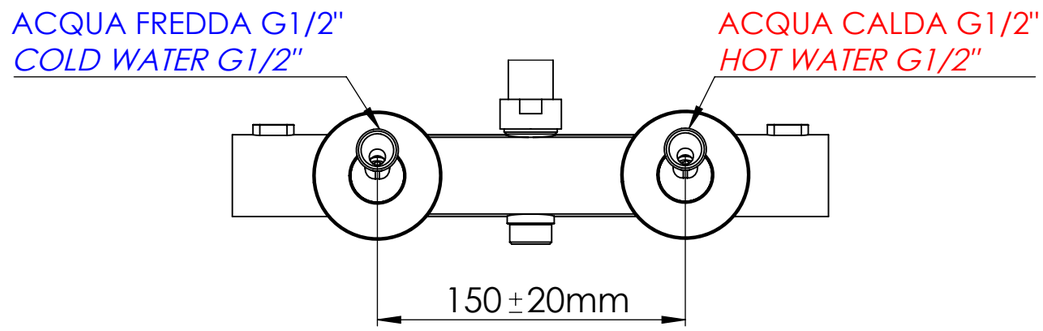

Specifiche tecniche/*Technical features*

- Blocco di sicurezza: 38°C
  Safety stop: 38°C
- Campo di lavoro: da 15°C a 65°C
  Working field: from 15°C to 65°C
- Differenziale termico consigliato 50°C
  Suggested thermic differential between cold and hot water: 50°C
- Campo di pressione in rete: da 1 a 5 bar dinamici
  Pressure field: from 1 to 5 bar dynamic
- Sistema di sicurezza con blocco dell'erogazione in caso di mancanza di una delle due acque
  Safety system with automatic stop in case there one water is lock
- Filtro in acciaio INOX per il trattamento delle impurità
  Stainless steel filter for impurities