REMER
RUBINETTERIE

SERIE
SERIES

ELEMENT

CODICE
CODE

ET97D3

IMMAGINE - *IMAGE*

DESCRIZIONE - *DESCRIPTION*

Set miscelatore a incasso a 3 vie per vasca/doccia su piastra rettangolare ultra-piatta, include: miscelatore, deviatore a 3 uscite, presa acqua con supporto, doccetta in ottone e flessibile 150 cm. Da completare con la seconda uscita.

3-way built-in shower mixer set on ultra-flat rectangular plate, including: mixer, 3-way diverter, water connection with holder, brass hand shower and 150cm flexible hose.
To be completed with the second water outlet.

SCHEDA TECNICA - *TECHNICAL FEATURES*

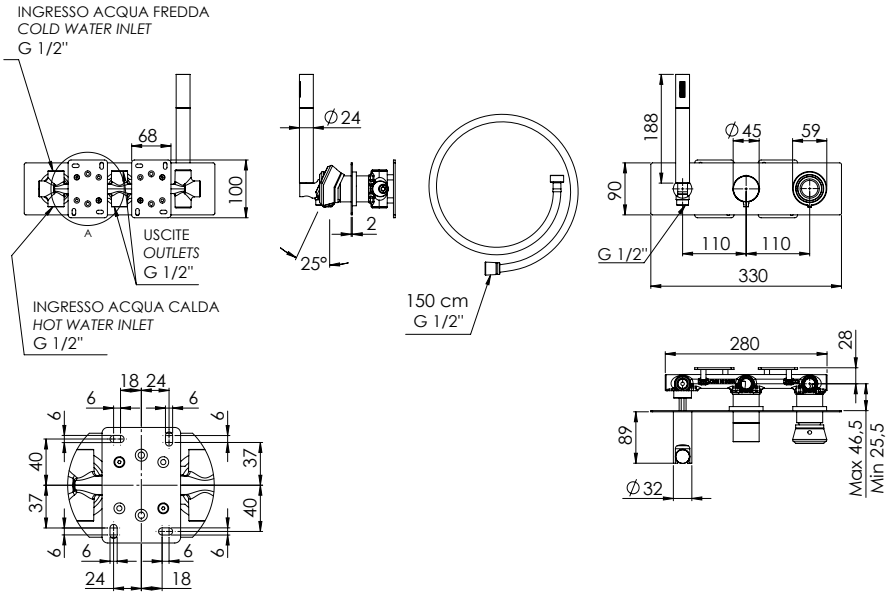

CARATTERISTICHE - *FEATURES*

- Disponibile in Finitura / *Available in Finishing*
- Autopulente / *Self-Cleaning*
- 3 Vie / *3 Ways*
- Getto vigoroso effetto pioggia / *Vigorous rain effect jet*

COMPONENTI - *COMPONENTS*

Cartuccia R52AP
Cartridge R52AP

Cartuccia D523
Cartridge D523

FINITURE - *FINISHING*

- **NO** Nero Opaco / *Matt Black*
- **BO** Bianco Opaco / *Matt White*
- **NP** Nichel Spazzolato / *Brushed Nickel*
- **XV** Visual Steel / *Visual Steel*
- **DO** Oro Lucido / *Shiny Gold*
- **BG** Oro Spazzolato / *Brushed Gold*
- **RP** Rame Spazzolato / *Brushed Copper*
- **CFP** Cromo Nero Spazzolato / *Brushed Black Chrome*
- **CR** Cromo / *Chrome*

REMER Rubinetterie S.p.A.
Via Leonardo Da Vinci, 83 - 20062 Cassano d'Adda (MI) - Italy - Tel. +39 0363 364211 - info@remer.eu - www.remer.eu