REMER
RUBINETTERIE

Serie Class-Line

Cod. articolo
LL12

Descrizione: MONOCOMANDO LAVABO CON LEVA CLINICA SENZA FORO SUL CORPO E SENZA SCARICO

Description: *SINGLE-LEVER WASHBASIN MIXER WITH CLINICAL LEVER WITHOUT HOLE ON THE BODY AND WITHOUT WASTE*
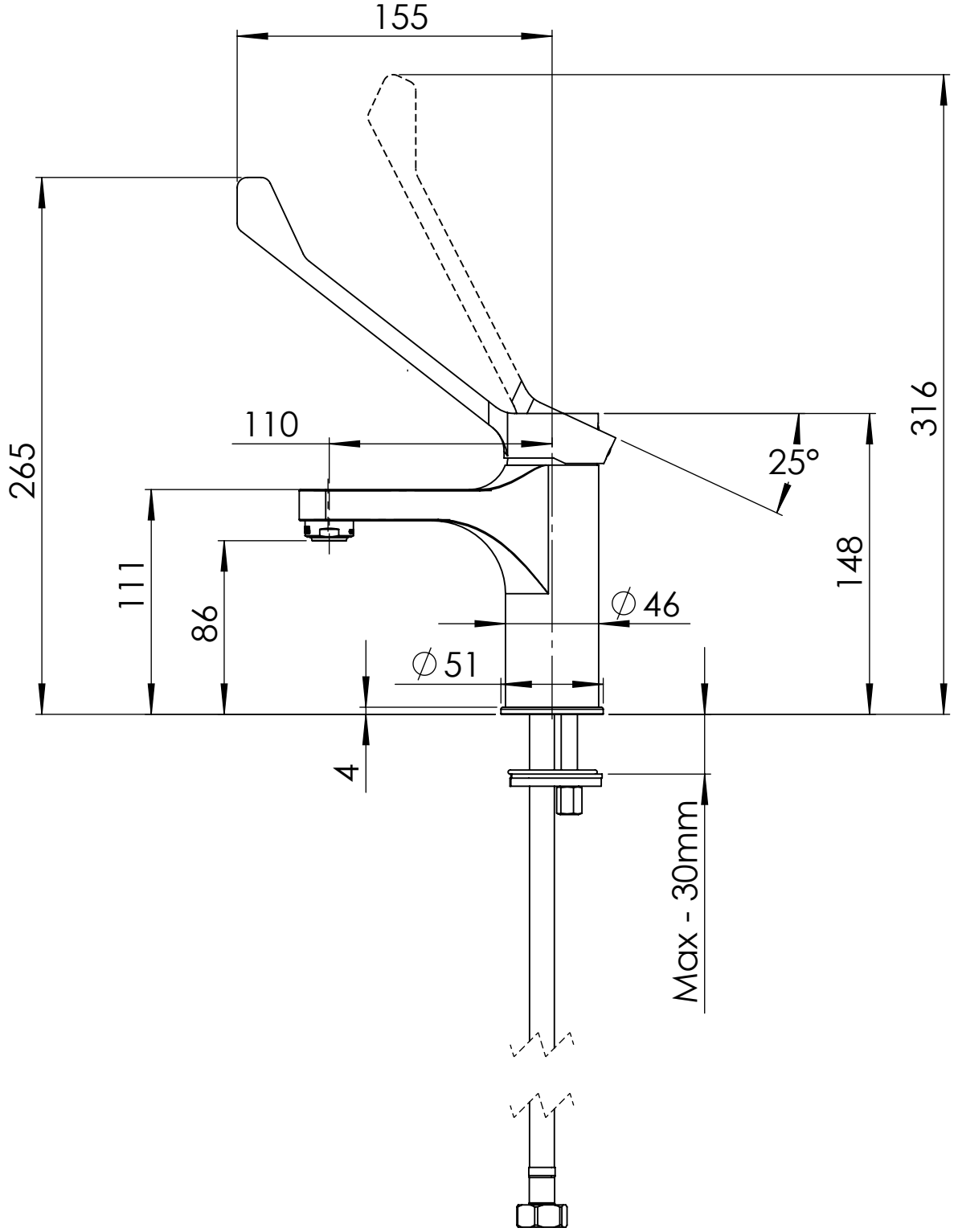
Ricambi/*Spare parts*	
Cartuccia/*Cartridge:*	R50
Aeratore/*Aerator:*	83NESI