REMER
RUBINETTERIE

SERIE
SERIES

CODICE
CODE

KIT DOCCIA
SHOWER SET
SETS02SSCA

IMMAGINE - *IMAGE*

DESCRIZIONE - *DESCRIPTION*

Set doccia composto da: soffione a parete in acciaio inox lucidato a specchio con 2 getti: pioggia e cascata (350SSCAX); presa acqua squadrata con supporto per doccetta in ottone (337Q); doccetta quadrata in ABS cromato con getti in silicone, 1 funzione (317SD); flessibile 150 cm.

Shower set including: wall-mounted shower head in mirror-polished stainless steel with 2 jets: rain and waterfall (350SSCAX); brass wall water connection with shower holder (337Q); 1-function square handshower in c.p. abs with anti-limescale jets (317SD); 150 cm flexible hose.

SCHEDA TECNICA - *TECHNICAL FEATURES*

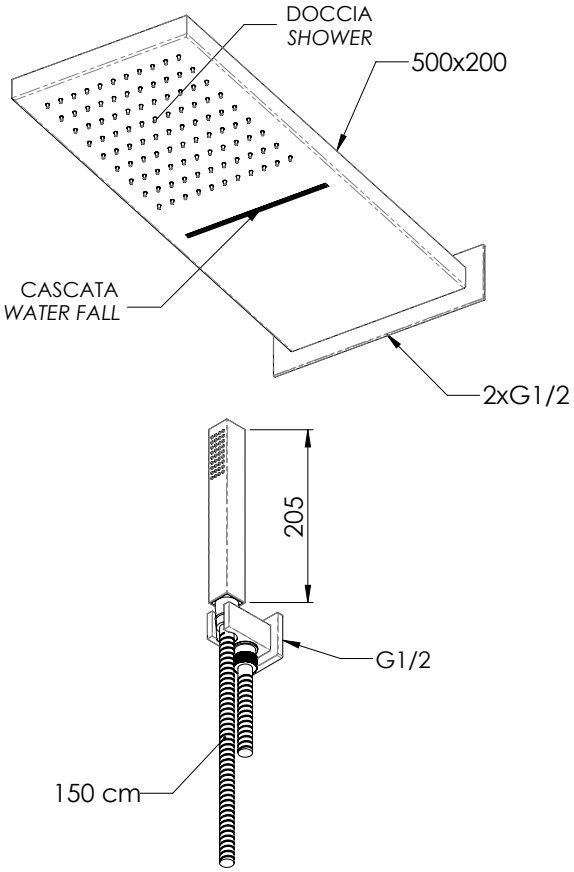

CARATTERISTICHE - *FEATURES*

- 3 Vie / 3 Ways
- Flessibile Lungo 150 cm / Flexible Lenght 150 cm
- Con Getti Anticalcare / With Antilimestone Jets
- Con Getto a Cascata / With Waterfall Jet
- Getto effetto pioggia ad ampia copertura / Wide coverage rain effect
- Getto vigoroso effetto pioggia / Vigorous rain effect jet

REMER Rubinetterie S.p.A.
Via Leonardo Da Vinci, 83 - 20062 Cassano d'Adda (MI) - Italy - Tel. +39 0363 364211 - info@remer.eu - www.remer.eu