REMER
RUBINETTERIE

SERIE
SERIES

SLASH & DOT

CODICE
CODE

SL53D2P

IMMAGINE - *IMAGE*

DESCRIZIONE - *DESCRIPTION*

Set a incasso a 2 vie per vasca su piastre tonde separate ultra-piatte (3 piastre separate e incasso unico), include: miscelatore monocomando con deviatore a 2 uscite, bocca a muro; set doccia su piastra tonda ultrapiatta con presa acqua, supporto, doccetta e flessibile 150cm.

2-way built-in set for bathtub on separate ultra-flat round plates (3 separate plates, one single built-in part), including: single-lever mixer, 2-way diverter, wall spout; Shower set on ultra-flat round plate with water connection, holder, hand shower and 150cm flexible hose.

SCHEDA TECNICA - *TECHNICAL FEATURES*

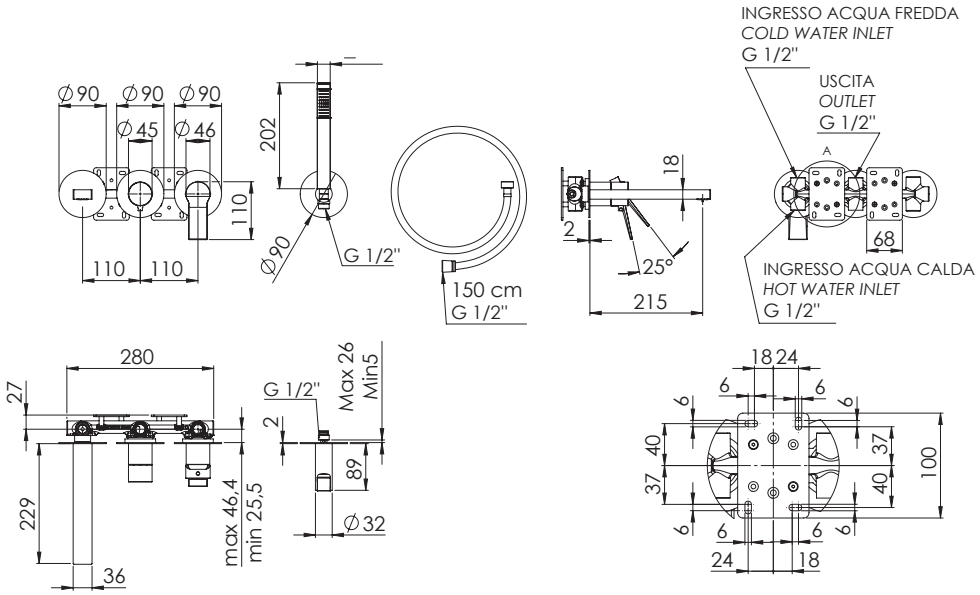

CARATTERISTICHE - *FEATURES*

- Disponibile in Finitura / Available in Finishing
- Autopulente / Self-Cleaning
- 2 Vie / 2 Ways
- Getto vigoroso effetto pioggia / Vigorous rain effect jet

COMPONENTI - *COMPONENTS*

Cartuccia R52AP
Cartridge R52AP

Cartuccia D522
Cartridge D522

FINITURE - *FINISHING*

- **NO** Nero Opaco / Matt Black
- **BO** Bianco Opaco / Matt White
- **NP** Nichel Spazzolato / Brushed Nickel
- **XV** Visual Steel / Visual Steel
- **DO** Oro Lucido / Shiny Gold
- **BG** Oro Spazzolato / Brushed Gold
- **CR** Cromo / Chrome

REMER Rubinetterie S.p.A.
Via Leonardo Da Vinci, 83 - 20062 Cassano d'Adda (MI) - Italy - Tel. +39 0363 364211 - info@remer.eu - www.remer.eu